

KABELSCHUTZROHR AUS PE-HD, FLEXIBEL, STANGENWARE

Stange à 6,00 m

ARTIKEL-NR.: N / A
Kategorien: Kabelschutzrohre, Entwässerung, Kabelschutzrohre und Formteile

VARIATIONEN

Bild	ARTIKEL-NR.	Stock Status	Stock Quantity	Beschreibung	Nennweiten
	01300530				DN 110
					Nennweite

Robert-Bosch-Straße 7
73117 Wangen bei GP

Tel. 07161-9271-0
info@heer-werz.de

Bild	ARTIKEL-NR.	Stock Status	Stock Quantity	Beschreibung	Nennweiten
	01300532				DN 160

HEGLER



BESCHREIBUNG

Kabelschutzrohre, flexibel, nach DIN EN 61386-24, aus PE-HD in Verbundbauweise.
Außen gewellt, innen glatt. Mit Verbindungsmuffe. In Stangen à 6 m.

Schutzart IP 54 (sanddicht) wird ohne Dichtringe in der Verbindungsmuffe erreicht. Die Schutzarten IP 66 / IP 67 wird in erdfeuchter Verlegung nur mit einer Muffenverbindung einschließlich Profildichtringen erreicht (es sind Muffen ohne Arretierungsnocken zu verwenden). Der Einsatz bei ständig anstehendem Grund- oder Schichtwasser ist nicht zulässig.

ZUBEHÖR / SYSTEMERGÄNZUNG

Robert-Bosch-Straße 7
73117 Wangen bei GP

Tel. 07161-9271-0
info@heer-werz.de

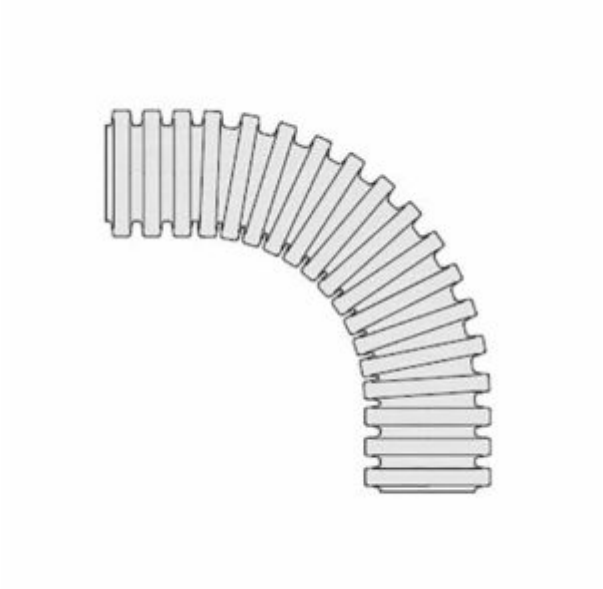

- AUF DIE MERKLISTE

Dieses Produkt weist mehrere Varianten auf. Die Optionen können auf der Produktseite gewählt werden

BOGEN FÜR FLEXIBLE KABELSCHUTZROHRE AUS PE-HD



- AUF DIE MERKLISTE

Robert-Bosch-Straße 7
73117 Wangen bei GP

Tel. 07161-9271-0
info@heer-werz.de

Dieses Produkt weist mehrere Varianten auf. Die Optionen können auf der Produktseite gewählt werden

PROFILDICHTRING FÜR FLEXIBLE KABELSCHUTZROHRE AUS PE-HD

- 

AUF DIE MERKLISTE

Dieses Produkt weist mehrere Varianten auf. Die Optionen können auf der Produktseite gewählt werden

STOPFEN FÜR FLEXIBLE KABELSCHUTZROHRE AUS PE-HD

Robert-Bosch-Straße 7
73117 Wangen bei GP

Tel. 07161-9271-0
info@heer-werz.de

- 

AUF DIE MERKLISTE

Dieses Produkt weist mehrere Varianten auf. Die Optionen können auf der Produktseite gewählt werden

VERBINDUNGSMUFFE FÜR FLEXIBLE KABELSCHUTZROHRE AUS PE-HD

- 

Robert-Bosch-Straße 7
73117 Wangen bei GP

Tel. 07161-9271-0
info@heer-werz.de

AUF DIE MERKLISTE

Dieses Produkt weist mehrere Varianten auf. Die Optionen können auf der Produktseite gewählt werden

WANDDURCHFÜHRUNGSANSCHLUSS FÜR FLEXIBLE KABELSCHUTZROHRE

ZUSÄTZLICHE INFORMATIONEN

Nennweiten	DN 110, DN 160, Nennweite

Robert-Bosch-Straße 7
73117 Wangen bei GP

Tel. 07161-9271-0
info@heer-werz.de